MRIKA 550 - VERLB - (RPM) - (V) - R30 / RED.

Motoredutor de corrente alternada

4 ou 6 polos
220/380 Vca trifásico ou 110/220 Vca monofásico 60 Hz
Ventilação externa
Proteção IP 54
Isolação classe F (155°C)
Temperatura ambiente máxima 40°C
Mancais do motor com rolamentos
Carcaça do redutor em alumínio
Mancais do redutor com rolamentos
Lubrificação permanente com óleo sintético
Fixação com base ou flange no redutor
Eixo de saída do redutor maciço, vazado ou especial
Fator de serviço S1
Inversores recomendados: MS ou AS

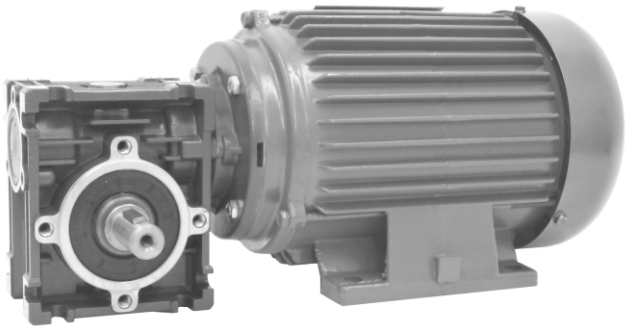

Dimensões do motoredutor

Carcaça	G	GM	G1	G2	G3	GZ	X	Y	Massa kg
56	120	51	135	85	35	253	100	158	4,5
63	129	57	153	94	35	275	118	180	6

Rotação com carga	Potência de entrega		Torque Nominal	Motor Trifásico			Motor Monofásico			Polos	Taxa de redução
				Corrente (A)		Carcaça do motor	Corrente (A)		Carcaça do motor		
	Watts	CV	kgfcm	220 Vca	380 Vca		110 Vca	220 Vca			
26	122	1/6	258	0,70	0,40	63	-	-	-	6	40
28	122	1/6	180	1,00	0,63	56	-	-	-	4	60
34	122	1/6	193	1,00	0,63	56	-	-	-	4	50
43	184	1/4	197	1,20	0,69	63	2,40	1,70	63	4	40
57	184	1/4	210	1,20	0,69	63	2,40	1,70	63	4	30
69	184	1/4	203	1,20	0,69	63	2,40	1,70	63	4	25
86	184	1/4	154	1,20	0,69	63	2,40	1,70	63	4	20
115	245	1/3	166	1,50	0,87	63	-	-	-	4	15
173	245	1/3	118	1,50	0,87	63	-	-	-	4	10
230	245	1/3	91	1,50	0,87	63	-	-	-	4	7,5

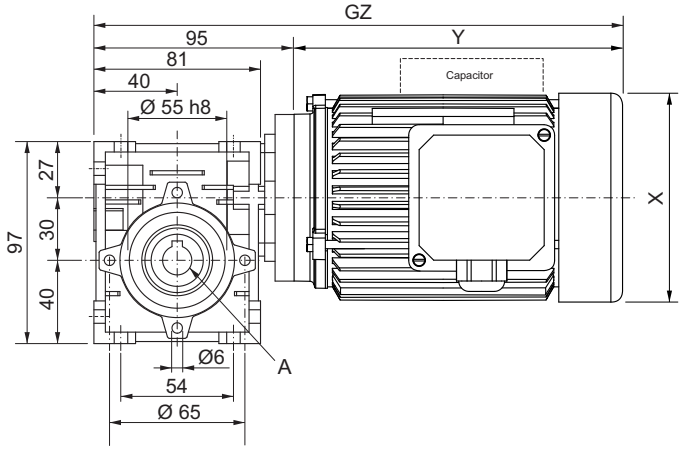

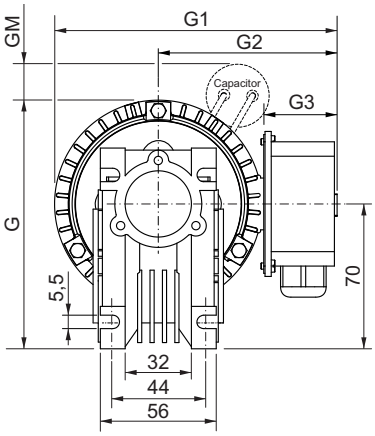

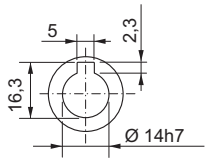

A

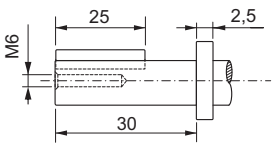

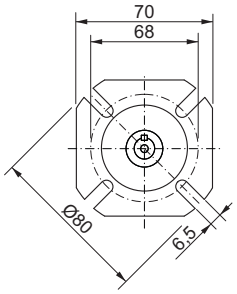

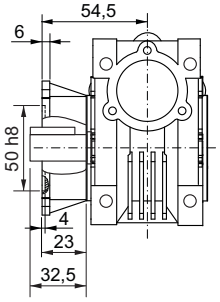

Flange estendida

Dimensões em milímetros
Tolerâncias lineares não especificadas ± 1,0 mm
Sujeito a alterações sem aviso prévio