# MRD 910 - ISVBUN - 15,0 - 24 V  MRDTR 910 - ISVBUN - 15,0 - BIV

## Motoredutor duplo de corrente contínua

| | | | |
|---|---|---|---|
| Excitação com ímãs permanentes | 2 polos | Indutância | 4,497 mH |
| Taxa de redução | 1 x 732 | Classe de isolação | H 180° C |
| Engrenagem | Aço sinterizado | Temperatura ambiente máxima | 40 ° C |
| Tensão de armadura | 24 V | Ciclo térmico em regime | 01:00 h |
| Potência nominal de entrega | 10,9 W | Momento de inércia (J) | 536 gcm² |
| Potência nominal de consumo | 29,76 W | GD² | 0,003419 Nm² |
| Rendimento | 36,8 % | Sentido de giro | Ambos |
| Corrente sem carga | 0,23 A | Grau de proteção | IP 40 |
| Corrente com carga nominal | 1,24 A | Ventilação | Não ventilado |
| Corrente de partida sem carga | 1,7 A | Fator de serviço | S1 |
| Limite de corrente no travamento | 2,5 A | Mancais | Bucha (bronze sinterizado) |
| Rotação sem carga | 15,8 RPM | Porta escovas | Interno |
| Rotação com carga nominal | 14 RPM | Fixação | Frontal com rosca |
| Torque nominal | 78 kgfcm | Carga radial máxima | 5 kg |
| Limite de torque no travamento | 156 kgfcm | Carga axial máxima | 2,5 kg |
| Resistência de armadura | 0,87 Ω | Massa total do motor | 1,6 kg+ 0,7 com trafo |

Controlador recomendado: CVE 2104 N/R, CVE 1701 (fixo) ou CVE 8701 A/F

| I | Wc | We | RPM | η |
|---|---|---|---|---|
| 30 | 600 | 50 | 20 | 50 |
| 27 | 540 | 45 | 18 | 45 |
| 24 | 480 | 40 | 16 | 40 |
| 21 | 420 | 35 | 14 | 35 |
| 18 | 360 | 30 | 12 | 30 |
| 15 | 300 | 25 | 10 | 25 |
| 12 | 240 | 20 | 8 | 20 |
| 9 | 180 | 15 | 6 | 15 |
| 6 | 120 | 10 | 4 | 10 |
| 3 | 60 | 5 | 2 | 5 |
| 0 | 0 | 0 | 0 | 0 |

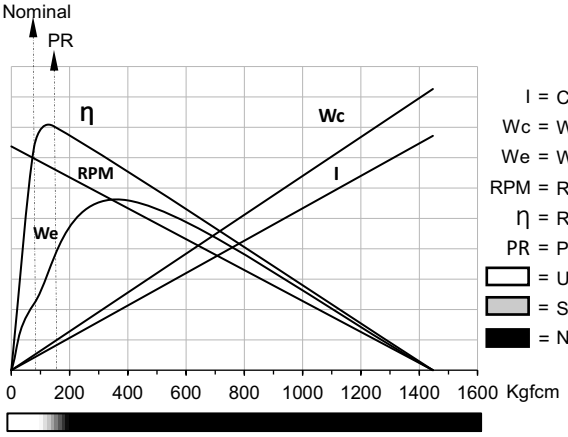


I = Corrente de armadura (A)
Wc = Watts de consumo
We = Watts de entrega
RPM = Rotações por minuto
η = Rendimento (%)
PR = Ponto de ruptura das engrenagens
= Uso contínuo
= Sobrecarga
= Não utilizar

## MRD

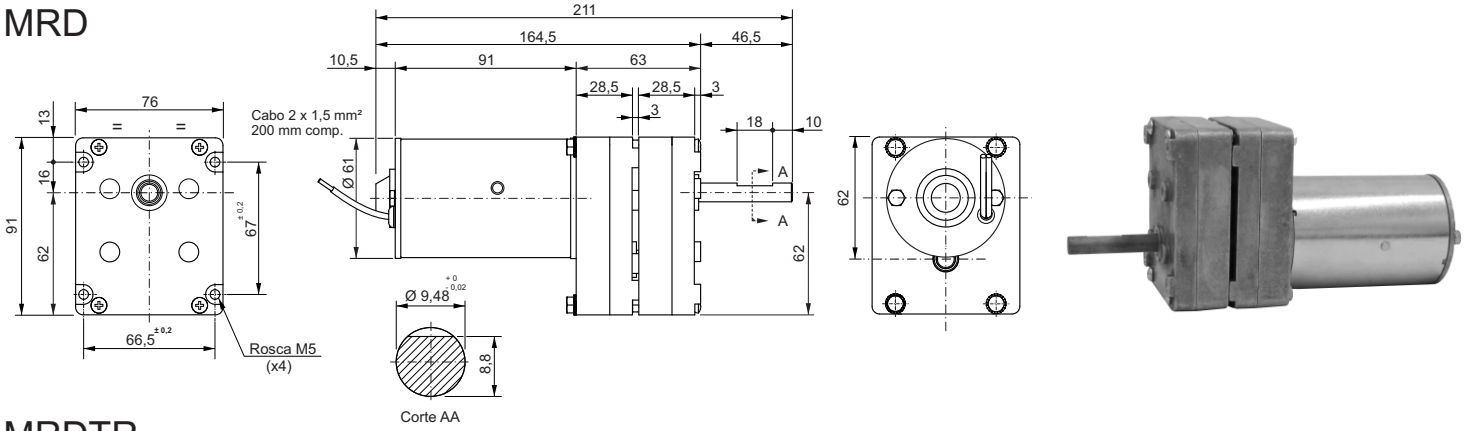


## MRDTR

VERSÃO TR COM TRAFO

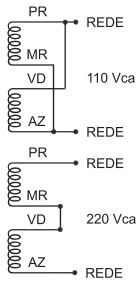


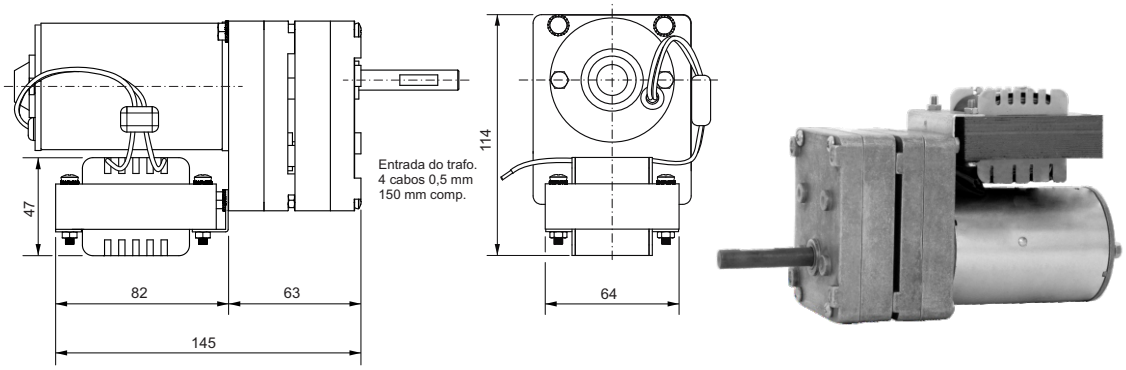


Dimensões em milímetros
Tolerâncias lineares não especificadas ± 0,5 mm
Sujeito a alterações sem aviso prévio