# MRD 910 - ISVBUN - 2,0 - 12 V

## Motoredutor duplo de corrente contínua

| | | | |
|---|---|---|---|
| Excitação com ímãs permanentes | 2 polos | Indutância | 22,379 mH |
| Taxa de redução | 1 x 732 | Classe de isolação | H 180° C |
| Engrenagem | Aço sinterizado | Temperatura ambiente máxima | 40 ° C |
| Tensão de armadura | 12 V | Ciclo térmico em regime | 01:00 h |
| Potência nominal de entrega | 1,5 W | Momento de inércia (J) | 536 gcm² |
| Potência nominal de consumo | 4,92 W | GD² | 0,003419 Nm² |
| Rendimento | 31,1 % | Sentido de giro | Ambos |
| Corrente sem carga | 0,18 A | Grau de proteção | IP 40 |
| Corrente com carga nominal | 0,41 A | Ventilação | Não ventilado |
| Corrente de partida sem carga | 1,1 A | Fator de serviço | S1 |
| Limite de corrente no travamento | 1,6 A | Mancais | Bucha (bronze sinterizado) |
| Rotação sem carga | 2,1 RPM | Porta escovas | Interno |
| Rotação com carga nominal | 2 RPM | Fixação | Frontal com rosca |
| Torque nominal | 78 kgfcm | Carga radial máxima | 5 kg |
| Limite de torque no travamento | 156 kgfcm | Carga axial máxima | 2,5 kg |
| Resistência de armadura | 1,52 Ω | Massa total do motor | 1,6 kg |

Controlador recomendado: CVE 2104 N/R, CVE 1701 (fixo) ou CVE 8701 A/F

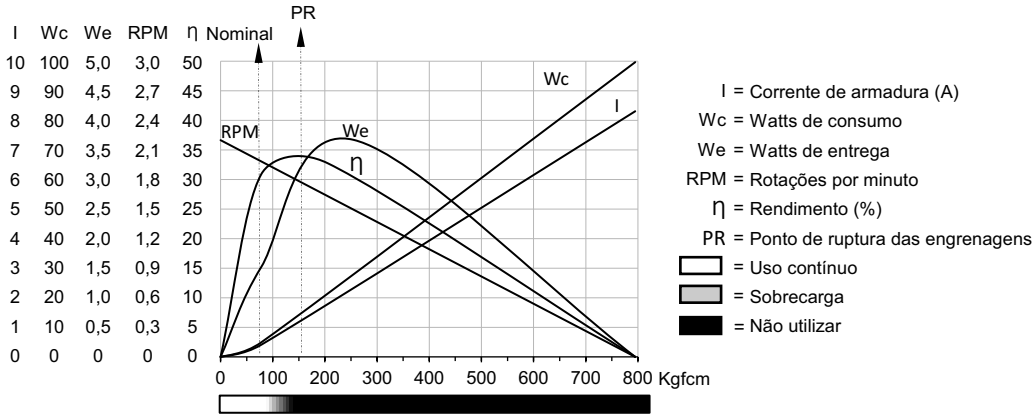


## MRD

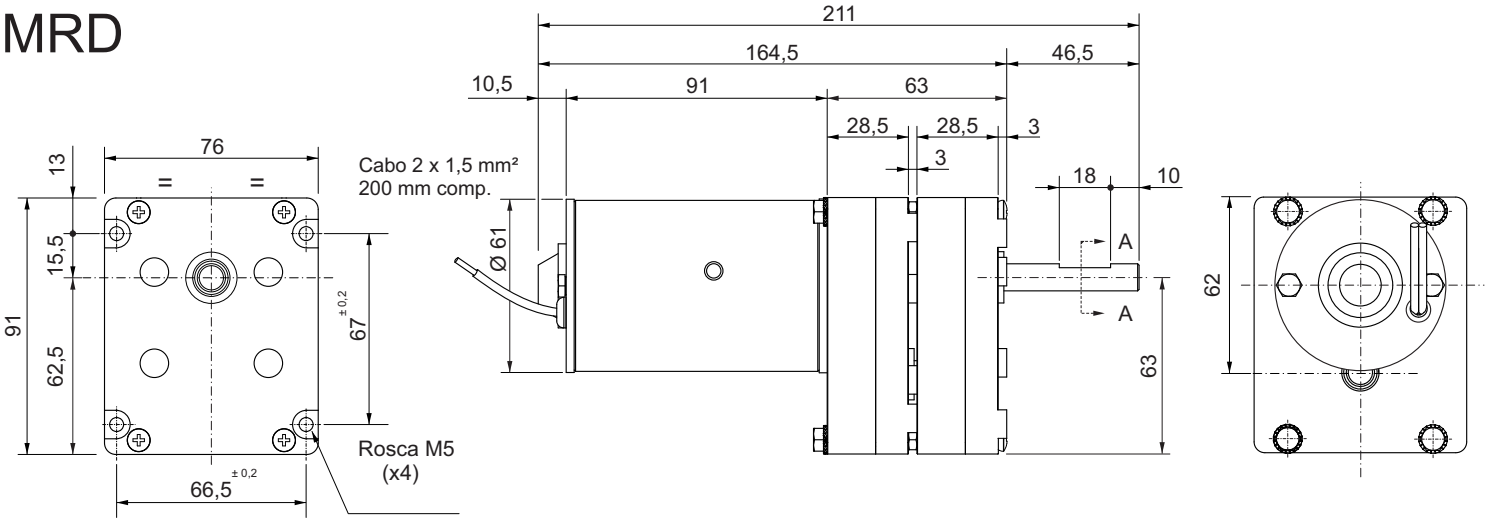


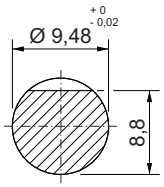


Corte AA

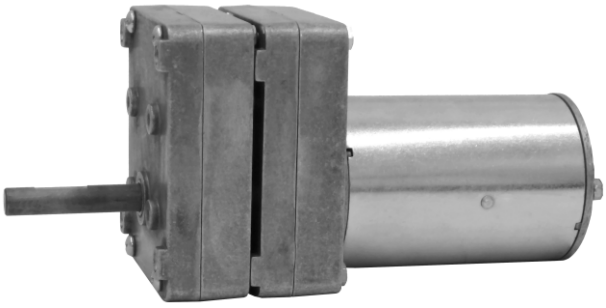

Dimensões em milímetros.
Tolerâncias não especificadas ± 0,5 mm.
Sujeito a alterações sem aviso prévio.