M 610 - 75 - IVIRLB - 1K8 - 160 / 190 V

Motor corrente contínua

Excitação Shunt (separada)	2 polos	Indutância	29,69 mH
Tensão de campo	190V	Classe de isolação	H 180° C
Corrente de campo	0,33 A	Temperatura ambiente máxima	50° C
Tensão de armadura	160 V	Ciclo térmico em regime	04:30 h
Potência nominal de entrega	550 W	Momento de inércia (J)	23,04 kgcm²
Potência nominal de consumo	800 W	GD²	0,135 Nm²
Corrente sem carga	0,35 A	Sentido de giro	Ambos
Corrente com carga nominal	5 A	Grau de proteção	IP 20
Rendimento	68 %	Ventilação	Interna
Corrente de partida sem carga	56 A	Fator de serviço	S1
Corrente de travamento	56 A	Mancais	Rolamentos
Rotação sem carga	2220 RPM	Porta escovas	Interno
Rotação com carga nominal	1970 RPM	Fixação	Base ou flange
Torque nominal	0,28 kgfm	Carga radial máxima	20 kg
Torque de travamento	2,2 kgfm	Carga axial máxima	10 kg
Resistência de armadura	4,02 Ω	Massa total do motor	13,5 kg

Controladores recomendados CVE 1501 ou CVE1502

I	Wc	We	RPM	η
50	6000	1200	2500	100
45	5400	1080	2250	90
40	4800	960	2000	80
35	4200	840	1750	70
30	3600	720	1500	60
25	3000	600	1250	50
20	2400	480	1000	40
15	1800	360	750	30
10	1200	240	500	20
5	600	120	250	10
0	0	0	0	0

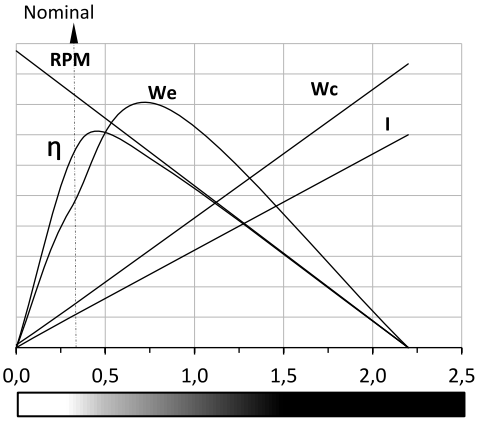

I = Corrente de armadura (A)
Wc = Watts de consumo
We = Watts de entrega
RPM = Rotações por minuto
η = Rendimento (%)
= Uso contínuo
= Sobrecarga (*)
= Não utilizar

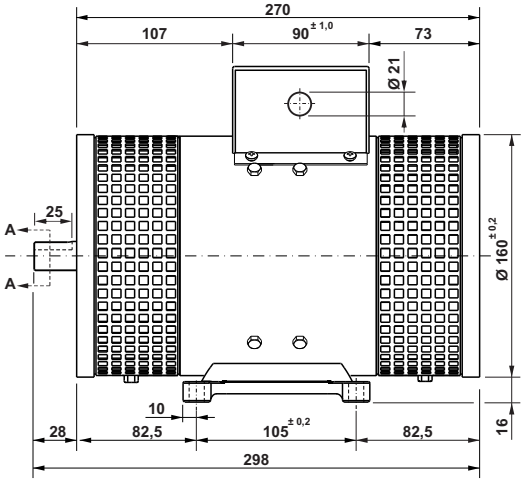

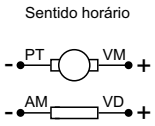

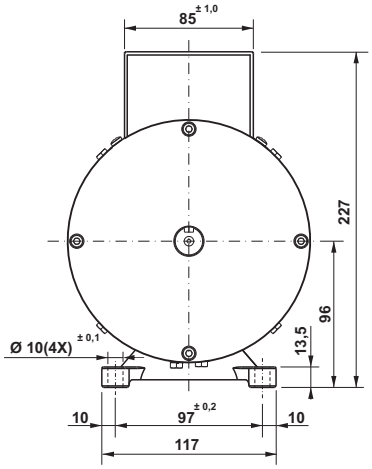

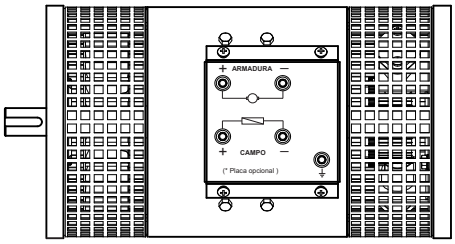

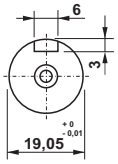

Corte AA

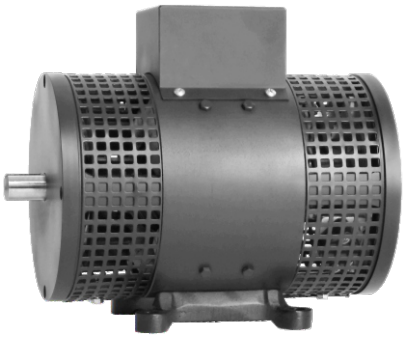

Dimensões em milímetros.
Tolerâncias lineares não especificadas ± 0,5 mm.
Sujeito a alterações sem aviso prévio.